agromec®
your inner power...

KULLANIM KILAVUZU
USER GUIDE

AG-55CBM

HIGH QUALITY

BENZİNLİ ÇİM BİÇME
GASOLINE LAWN MOVER

www.agromec.com.tr

Giriş 2
1. Parçaların tanıtımı 4
2. Çalıştırma 5
3. Depolama 8
4. Bakım..... 10
5. Aksesuar ve parçalar 12
6. Güvenliğiniz için uyarılar 13
7. Güvenlik ve tanıtım etiketleri 16
8. Teknik spesifikasyonlar 17

GİRİŞ

agromec çim biçme makinesini tercih ettiğiniz için teşekkür ederiz. Bu el kitabı, agromec çim biçme makinesinin kullanma ve bakım bilgilerini içerir. Bu el kitabı, basımı sırasındaki en son üretim bilgileri esas alınarak hazırlanmış olup agromec **Kemal Zirai Alet İç ve Dış Tic.Ltd.Şti.** hiçbir uyarıda bulunmadan ve hiçbir yükümlülük altına girmeden herhangi bir zamanda gerekli gördüğü değişiklikleri yapma hakkını saklı tutar.

Bu el kitabının hiçbir bölümü yazılı izin alınmadan yeniden basılamaz ve çoğaltılamaz.

Bu el kitabı ürünün ayrılmaz bir parçası olarak düşünülmeli ve başkasına satılması halinde ürün ile birlikte verilmelidir.

agromec çim biçme makinesi talimatlara uygun çalıştırılması halinde uzun süre güvenilir ve etkin bir hizmet verecek şekilde tasarlanmıştır. Çim biçme makinesini kullanmaya başlamadan önce Kullanma ve Bakım El Kitabı'nı iyice okuyun ve anlayın. Talimatlara uyulmaması ciddi yaralanmalara ve hasara yol açabilir.

Çim biçme makinesi yalnızca bu el kitabında anlatılan amaç için dizayn edilmiş ve üretilmiştir. Makinenin amaç dışı kullanımından ötürü doğabilecek zararlardan üretici firma sorumlu tutulamaz.

Bu el kitabında belirtilen çalıştırma ve bakım işlemleri dışında makinenin hiçbir parçasına ve ayarlarına dokunmayın, makine üzerinde değişiklik yapmaya çalışmayın.Yapılacak değişiklikler kullanıcıya ve çevredekilere zarar verebilir ve makinenin performansını ve ömrünü önemli ölçüde düşürebilir.

agromec Yetkili Servislerinin dışında yapılan müdahalelerden ve değişikliklerden doğacak hasar ve arızalar garanti kapsamı dışında tutulacaktır.

Çim biçme makinesinin üzerindeki hiçbir muhafazayı, güvenlik-ikaz etiketini, kapağı ya da başka bir güvenlik elemanını çıkarmayın. Bunlar sizin emniyetiniz için konulmuştur.

Çim biçme makinesinin bakımı müşterinin sorumluluğu altındadır. Bakımsızlık veya yetkili olmayan kişilerin yanlış müdahalesi nedeni ile meydana gelebilecek arızalar garanti kapsamı dışında tutulacaktır.

Kullanma ve Bakım El Kitabında belirtilen bakım işlemlerinin titizlikle uygulanması gereklidir.

El kitabındaki bazı şekiller tiplere göre farklılıklar gösterebilir.

agromec Yetkili Servisleri agromec çim biçme makineniz için gerekli tüm bakım ve onarım hizmetlerini vermeye hazırdırlar.Sorularınız ve karşılaştığınız problemler için de yetkili servislerimiz size yardımcı olacaklardır.

agromec Yetkili Servislerini el kitabınızın arkasındaki listede bulabilirsiniz.

Garanti kapsamı içindeki hizmetler için ürün satın alındığında ürünle birlikte verilen Garanti Belgesi ibraz edilmelidir. Garanti Belgesi olmaksızın talep edilecek hizmetler garanti dışı olarak değerlendirilecek ve ücreti karşılığı verileceklerdir.

Ürünün kullanım ömrü 10 yıldır.

Bu işaret, el kitabında anlatılan bazı işlemlerde dikkat edilmesi gereken hususlar olduğu için konulmuştur.

İşaretin altında, açıklamanın yapıldığı paragraf numarası gösterilmiştir. “6. Güvenliğiniz için uyarılar” kısmındaki açıklamalara bakın.

1. PARÇALARIN TANITIMI

1. Durdurma teli
2. Çim sepeti
3. Yükseklik ayar levyesi (4)
4. Yakıt musluğu
5. Hava filtresi
6. Buji
7. Egzoz susturucusu
8. Yağ doldurma / boşaltma tapası
9. Yakıt deposu kapağı
10. Koruyucu kapak
11. Çalıştırma ipi tutamağı
12. Bıçak freni levyesi
13. İlerleme kavraması levyesi

A. Güvenlik etiketi
B. Tanıtım plakası
C. Güvenlik etiketi

Hazırlıklar

Motor yağı :
SAE10W-30 API SJ veya daha üst sınıf

Yakıt:
Oktan sayısı min. 86 - Kurşunsuz benzin

Buji :

agromec
your inner power...

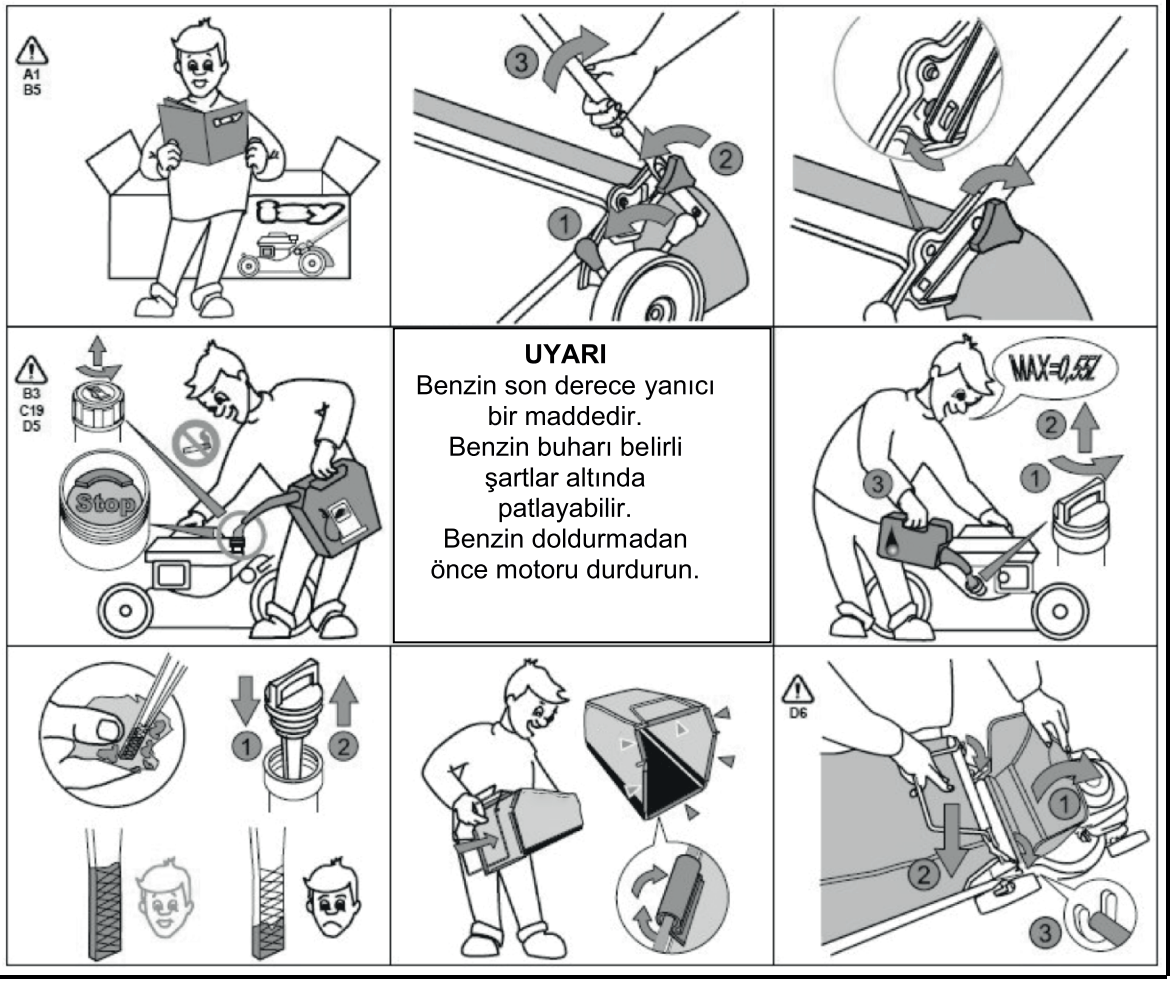

UYARI
Benzin son derece yanıcı bir maddedir.
Benzin buharı belirli şartlar altında patlayabilir.
Benzin doldurmadan önce motoru durdurun.

3. ÇALIŞTIRMA

Kullanma

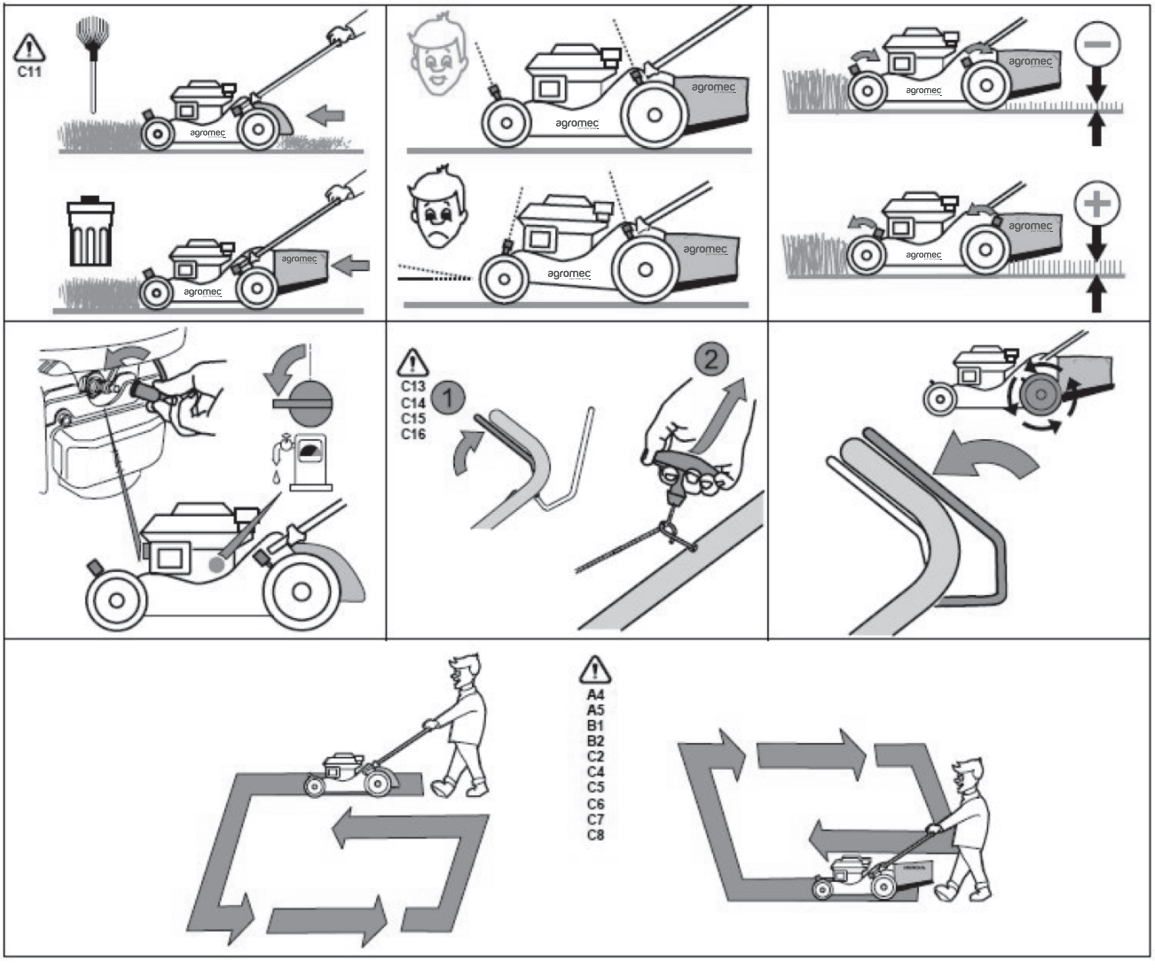

Durdurma

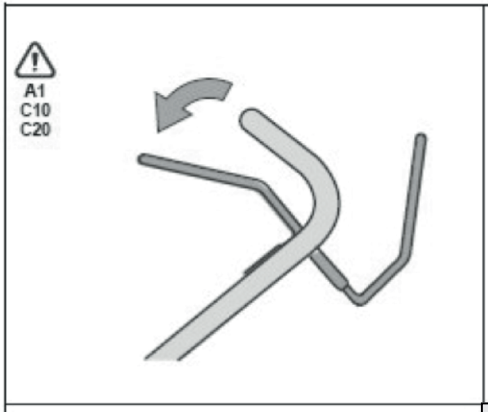

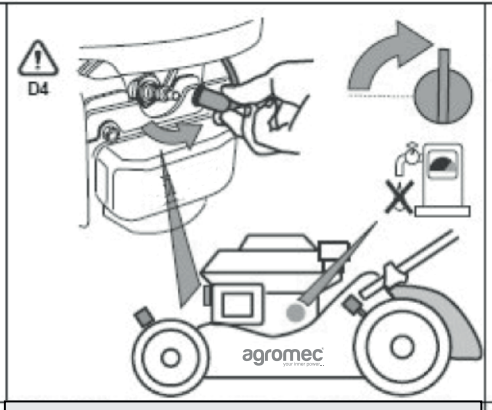

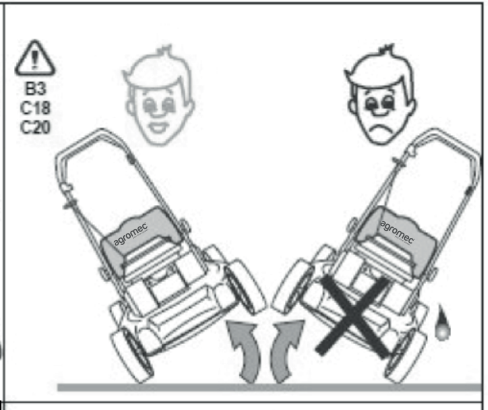

UYARI

Biçme bıçaklarını çıkarırken veya takarken veya muhafazayı temizlerken kalın eldiven giyin. Motorun kaza ile çalışmaması için buji başlığını çıkarın.

agromec®
your inner power...

3. DEPOLAMA

Çim biçme makinesini 30 günden daha uzun bir süre kullanmayacak iseniz aşağıda belirtilen işlemleri yaparak makinenin yeni görünmesini, ve yeniden çalıştırıldığında sorun çıkarmamasını sağlarsınız.

Depolama için hazırlıklar

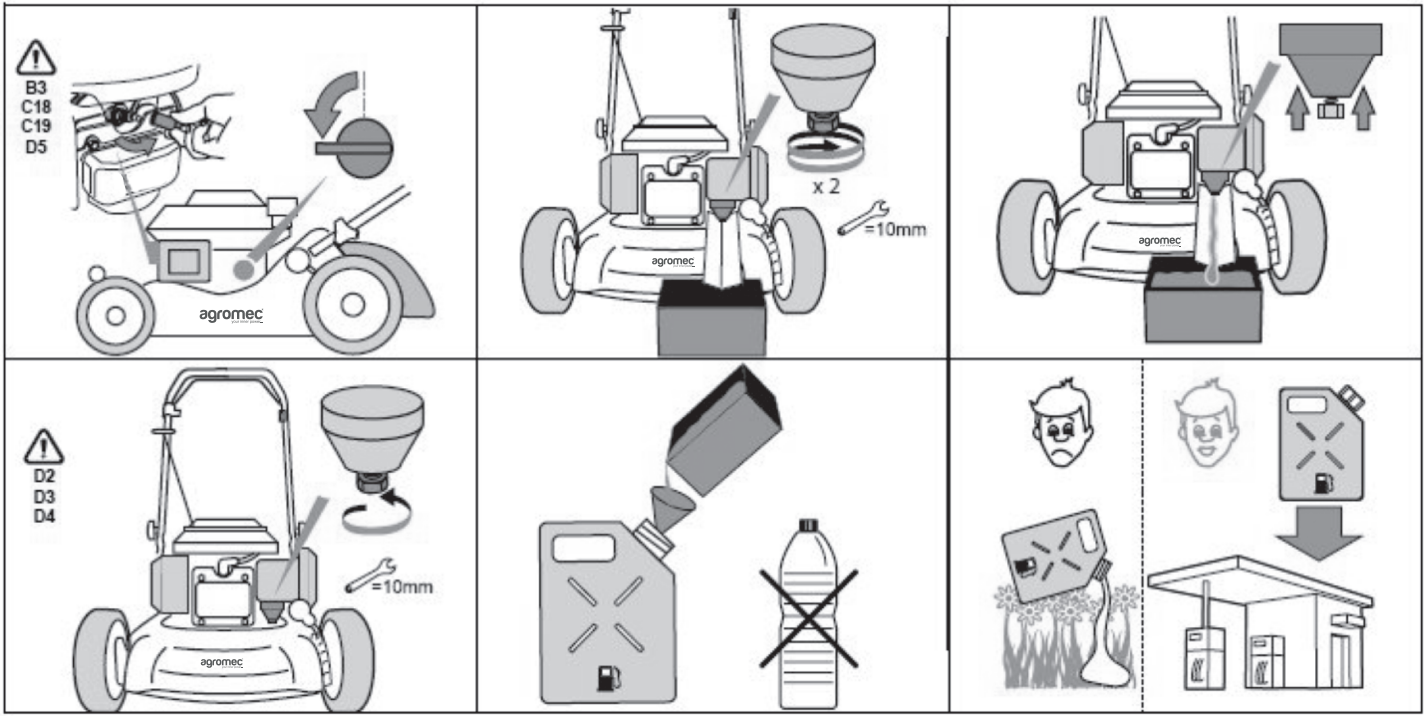

Alkol içeren benzin kullanıldığında oktan sayısının en az 86 olmasına dikkat edilmelidir. Korozyon koruyucu içermeyen, %10'dan fazla alkol içeren veya metanol içeren benzinler kullanılmamalıdır. Korozyon koruyucu olsa dahi %5'ten fazla metanol içeren benzinler kullanılmamalıdır.

Yangın tehlikesine karşı, makineyi motoru soğumadan kapalı bir yere taşımayın. Depolama yapmadan önce mutlaka motorun ve aksamlarının soğumasını bekleyin.

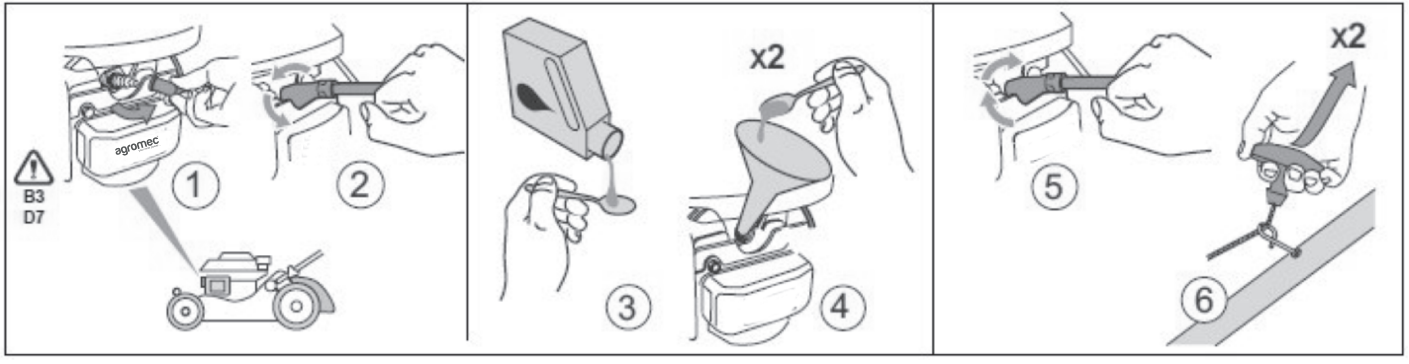

4. BAKIM

Bıçak muhafazasında veya boşaltma tünelinde bir işlem yapmadan önce, motorun kaza ile çalışmasını önlemek için buji başlığını çıkarın.
Makineyi aşınmış veya hasar görmüş parçalarını değiştirmeden kullanmayın. Biçme bıçaklarını çıkarırken veya takarken veya muhafazayı temizlerken kalın eldiven giyin.

HER KULLANMADAN ÖNCE

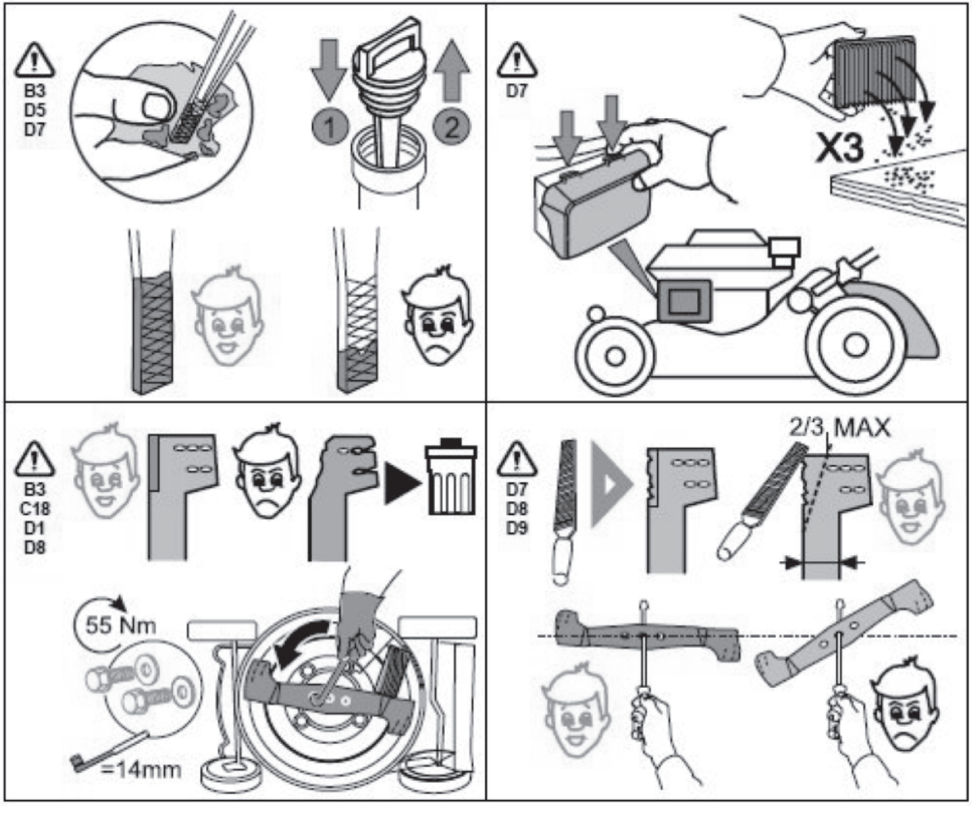

Nm N-m olarak sıkma torku

HER YIL

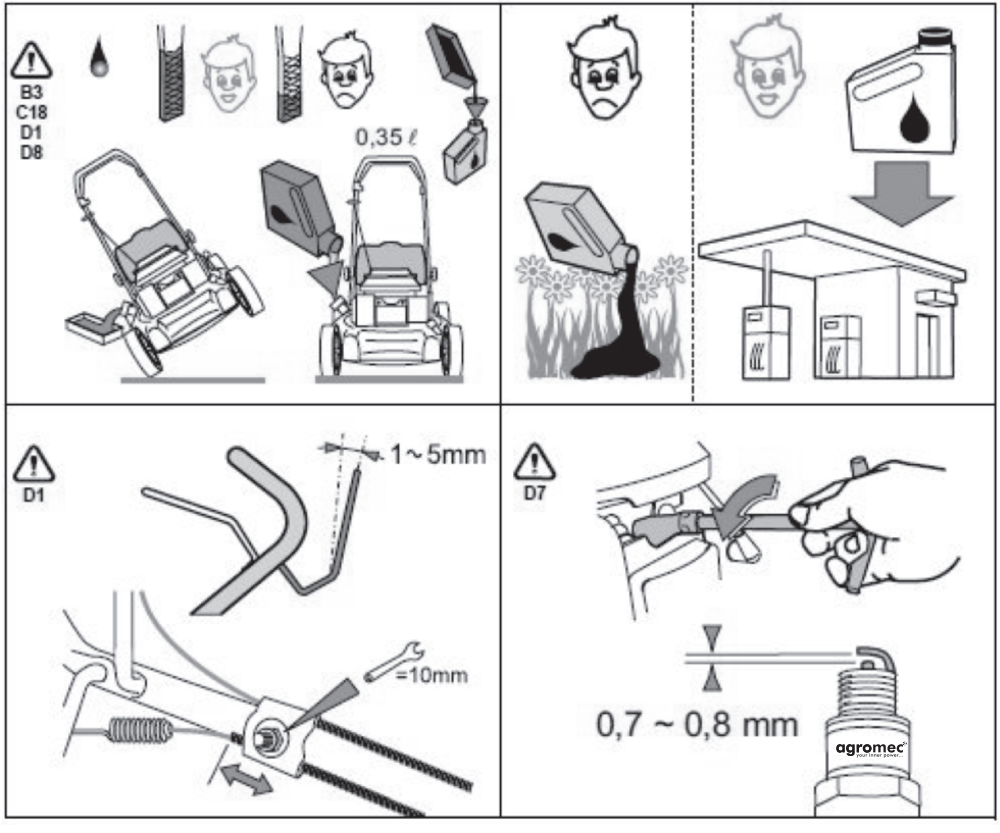

5. AKSESUAR VE PARÇALAR

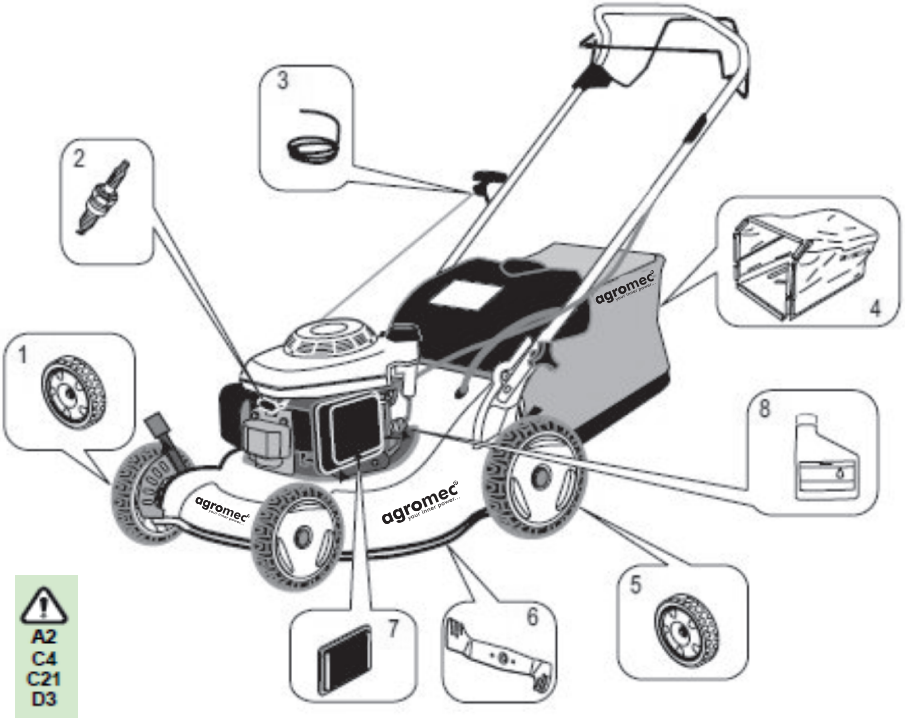

AKSESUARLAR

1		44710-VE20M00ZC
2		98079-55846
3		28462-ZL8-631
4		81320-VG4-P50
5		42710-VE2-M00ZD
6		72511-VE1-E50
7		17211-ZL8-023
8		08221-888-060HE

Emniyetiniz için :

Yukarda belirtilenlerin dışında çim biçme makinesine hiçbir değişik parça veya aksesuar takılmamalıdır.

6. GÜVENLİĞİNİZ İÇİN UYARILAR

UYARI : Aşağıda belirtilen hususlara uyulmaması ciddi yaralanmalara neden olabilir.Çim biçme makinesini çalıştırmadan önce aşağıdaki uyarıları dikkatle okuyun.

EĞİTİM

A1. Makineyi kullanmadan önce talimatları dikkatle okuyun. yerlerini ve işlevlerini öğrenin.Acil durumda makineyi nasıl durduracağınızı bilin.

A2. Makine çim biçme ve toplama için tasarlanmıştır. Makineyi amacı dışındaki işlerde kullanmak tehlikelidir.

A3. Çocukların ve kullanmasını bilmeyen kişilerin makineyi kullanmasına izin vermeyin.

A4. Çevrede çocuklar veya evcil hayvanlar varken , veya yorgunken ve ilaç, alkol vs etkisi altındayken makineyi kullanmayın.

A5. Çevredeki kişilere ve eşyalara verilecek zararlardan makinenin kullanıcısının sorumlu tutulacağını bilin.

HAZIRLIK

B1. Çim biçerken sağlam ayakkabı ve uzun pantolon giyin. Çıplak ayakla veya açık sandaletle makineyi kullanmayın.

B2. Makinenin çalıştığı satıh üzerinde taş, metal parçalar, tel, kemik vs gibi çıkıntılı sert parçalar olmamasına dikkat edin. Bu tür parçalar makinenin bıçağına ve tahrik mekanizmasına zarar verir.

B3. Benzin son derece yanıcı bir maddedir.
Benzini bu iş için üretilmiş özel depolarda saklayın
Benzin doldurma işini açık havada yapın, benzin doldururken sigara içmeyin ve motoru çalıştırmayın.
Motor çalışırken veya sıcakken yakıt deposu kapağını açmayın veya benzin doldurmayın.
Çevreye veya motora benzin dökülmüşse benzini silmeden ve tüm benzin buharlaşıp dağılmadan motoru çalıştırmayın.
Benzin deposu kapağını sıkıca kapatın.
Çim biçme makinesini bakım veya yağını boşaltmak için yatırmadan önce depodaki benzini boşaltın.

B4. Arızalı egzoz susturucusunu değiştirin.

B5. Kullanmaya başlamadan önce makineyi gözle kontrol ederek eksik, hasarlı,aşınmış parça olup olmadığına bakın. Aşınmış ve hasarlı bıçakları, balansızlık olmaması için takım halinde değiştirin.

ÇALIŞMA

C1. Çim biçme makinesini, egzozdan çıkan karbon monoksit gazlarının toplanacağı kapalı bir yerde çalıştırmayın.

C2. Çim biçme işlemini gün ışığında veya iyi bir yapay ışıkta yapın.

C3. Çimler ıslaksa biçmekten mümkün olduğunca kaçının.

C4. Çim biçerken makineye fazla yaklaşmayın, gidon mesafesinde kalın.

6. GÜVENLİĞİNİZ İÇİN UYARILAR

C5. Makineyi koşmadan, sağlam adımlarla yürüyerek kullanın, makinenin sizi çekmesine izin vermeyin.

C6. Eğimli yerlerde attığınız adıma dikkat edin. Daima çaprazlamasına kesim yapın, yukarı ve aşağı hareket etmeyin. Yön değiştirirken çok dikkatli olun.

C7. Eğimli yerlerde yön değiştirirken çok dikkatli olun.

C8. 20° nin üstündeki eğimlerde çalışmayın.

C9. Çim biçme makinesini kendinize doğru çekerken çok dikkatli olun.

C10. Kullanma sırasında çim biçme makinesinin yatırılması veya çim dışı bir yüzeyden geçirilmesi gerekiyorsa bıçakları durdurun.

C11. Güvenlik tertibatları, muhafazalar veya koruma kalkanları arızalı veya çıkarılmış durumda makineyi kullanmayın.

C12. Motorun regülatör ayarıyla oynamayın veya motoru yüksek devir hızına kaldırmayın.

C13. Motoru çalıştırmadan önce bıçak kavramasını ayırın.

C14. Motoru çalıştırırken ayaklarınızı bıçaklara yaklaştırmayın.

C15. Motoru çalıştırırken makineyi yatık tutmayın. Motoru düz, yüksek çimleri bulunmayan,engelsiz bir yerde çalıştırın.

C16. Ellerinizi hareketli parçalardan uzak tutun. Boşaltma kapağı açıkken motoru çalıştırmayın.

C17. Motoru çalışıyorken çim biçme makinesini asla kaldırmayın ve taşımayın.

C18. Şu durumlarda motoru durdurun ve kaza ile çalışmaması için buji başlığını sökün:

- Sert bir cisme çarptıktan sonra. Bu durumda makineyi iyice kontrol edip bir hasar olup olmadığına bakın. Hasar varsa makineyi onarmadan çalıştırmayın.
- Makine anormal bir şekilde titrediğinde. Bu durumda makineyi iyice kontrol edin ve titremenin nedenini bulup gerekli onarımı yapın.

C19. Yakıt dolduruken ve çim biçme makinesinin yanında bulunmazken motoru durdurun.

C20. Motoru durdurduktan sonra yakıt musluğunu çevirerek kapatın.

C21. Çim biçme makinesinde orijinal olmayan parça ve aksesuarlarının kullanılması durumunda ciddi arızalar ortaya çıkabilecektir. Bu arızalar garanti kapsamı içinde değerlendirilmezler.

7. GÜVENLİĞİNİZ İÇİN UYARILAR

BAKIM, DEPOLAMA VE TAŞIMA

D1. Makinenin emniyetli ve düzgün çalışması için tüm cıvata,somun,vidalar sıkılı olmalıdır. Makinenin verimli çalışabilmesi için bakımlarının düzenli şekilde yapılması şarttır.

D2. Benzin bir bina içinde saklanacaksa, buharlarını uçup yakınlardaki bir alev veya kıvılcımla temas etmemesi için gerekli önlemler alınmalıdır.

D3. Çim biçme makinesini kapalı bir yere koymadan önce soğumasını bekleyin.

D4. Yangın ihtimalini azaltmak için motorun , egzoz susturucusunun, benzin deposunun bulunduğu yerlerde kuru ot, yaprak, yağ vs olmamasına dikkat edin. Kuru yaprak ve otları binanın yakınında bulundurmayın.

D5. Yakıt deposunu açık yerde ve motor soğukken boşaltın.

D6. Çim toplama sistemini sık sık kontrol ederek aşınma veya bozulma olup olmadığına bakın.

D7. Çim biçme makinesini bozuk ve aşınmış parçalarla kullanmayın. Bu parçaları tamir etmeye çalışmayın, yenileriyle değiştirin. Bıçaklar agromec amblemini ve parça numarasını taşıyor olmalıdır.Orijinal agromec parçalarını kullanmanız makinenizin verimi ve sizin emniyetiniz açısından çok önemlidir.

D8. Biçme bıçaklarını çıkarırken veya takarken veya muhafazayı temizlerken kalın eldiven giyin. Bıçak vidalarını gevşetirken veya sıkarken bıçakların dönmesini engellemek için tahta takoz kullanın.

D9. Bıçakları biledikten sonra balanssızlık yapmamalarına dikkat edin.

D10. Çim biçme makinesini yüklerken veya indirirken bir platform kullanın veya birisini yardımınıza çağırın. Makine nakledilirken yatay durumda , sıkıca tespit edilmiş , benzin musluğu kapalı ve buji başlığı çıkarılmış olmalıdır.

7. GÜVENLİK VE TANITIM ETİKETLERİ

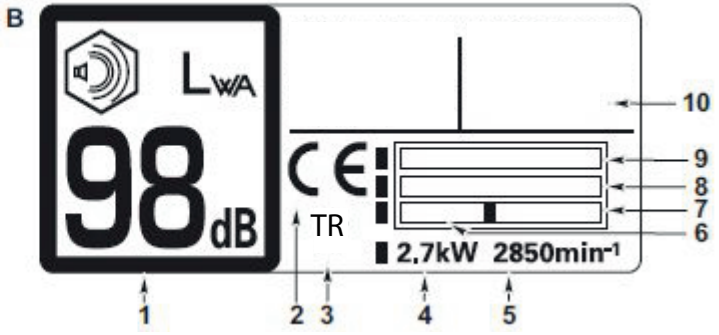

UYARILAR

1. Çim biçme makinesini kullanmaya başlamadan önce Kullanma ve Bakım El Kitabını okuyun.
2. Tehlikeli parçalar fırlayabilir: Çevrede insan bulunmamasına dikkat edin.
3. Döner bıçaklar el ve ayaklarınızı parçalayabilir. El ve ayaklarınızı bıçak muhafazasına sokmayın. Bakım veya onarım yaparken buji başlığını çıkarın.
4. Çim sepeti ve kalkanı yokken makineyi çalıştırmayın.
5. Motorun çalışması sırasında egzoz susturucusu çok ısınır ve motor durduktan sonra da bir süre sıcak kalır.
6. Egzoz gazlarının içinde zehirli karbon monoksit gazı bulunur. Makineyi kapalı bir yerde çalıştırmayın.
7. Benzin son derece yanıcıdır. Benzin doldurmadan önce motoru durdurun.

MAKİNENİN TANITIMI

1. Direktif 2000/14/EC'ye göre garanti edilen ses seviyesi
2. CE direktifi uygunluk işareti
3. Türkiye için uygunluk işareti
4. kW olarak nominal güç
5. Maksimum motor çalışma hızı
6. Kg olarak ağırlık
7. Üretim yılı
8. Seri numarası
9. Model - Tip
10. Üretici firma

8. TEKNİK SPESİFİKASYONLAR

Model	AG-55CBM	
Tip	Benzili Çim Biçme	
Tanıtım kodu	AG-55CBM	
Ölçüler	mm	67 x 51 x 41.5
Kuru ağırlık	kg	27,5
Biçme genişliği	cm	40
Kesme yüksekliği ayarı	mm	19 - 82
Çim sepeti kapasitesi	Litre	40
Motor	**AG-55CBM** 4-zamanlı, düşey krank milli, kafadan milli, tek silindirli, hava soğutmalı, benzinli motor	
Motor devir hızı	d/dk	3000
İlerleme hızı	m/saniye	0,91
Yakıt deposu kapasitesi	Litre	0,91
Motor yağı	Litre	0,55 (*)

(*) Motor içinde kalan yağdan dolayı yağ değişimlerinde 0,35-0,40 Litre yağ koymak gerekir. Yağ seviyesi yağ seviye çubuğundan kontrol edilmelidir.

Kullanıcının kulaklarında ses basınç seviyesi (2006/42/EC direktifine göre)	dB(A)	88
Belirsizlik		2
Ölçülen ses güç seviyesi (2000/14/EC direktifine göre)	dB(A)	96
Belirsizlik		2
Garanti edilen ses güç seviyesi (2000/14/EC direktifine göre)	dB(A)	98
İletilen titreşim (2006/42/EC direktifine göre)	m/s^2	4,5
Belirsizlik		2,3

GARANTİ KAPSAMINDAKİ TAMİR VE BAKIM İŞLERİ

YAPILAN İŞLER	DEĞİŞTİRİLEN PARÇALAR	ARIZA ONARIM TARİHİ	SERVİS KAŞE VE İMZA

agromec®

your inner power...

İTHALATÇI :

Kemal Zirai Alet İş Mak. San. İç ve Dış Tic. Ltd. Şti

Fatih Mahallesi Gebi Caddesi No:78 / A İlkadım / Samsun / Türkiye

ÜRETİCİ :

ZHEJIANG SAFUN INDUSTRIAL CO.,LTD.

7 South Mingyuan - Ave Yongkang - Zhejiang - CHINA

T: 0579-87228379